MUSH
Jean-Marie Massaud, 2022

????????

?????????

?????????

????

???????

?????? ?? ??????: ????????????? ?????????? ????? ??????? ?????????

?????? ?? ????: ?????? ?????? ? ?????????????????? ?????, ????????? ?????

?????? ?? ??????: ????????????? ?????????? ????? ??????? ?????????

?????? ?? ????: ?????? ? ?????????????????? ?????, ????????? ?????

Poliform

MUSH
Jean-Marie Massaud, 2022

???????

?????? 635 ??

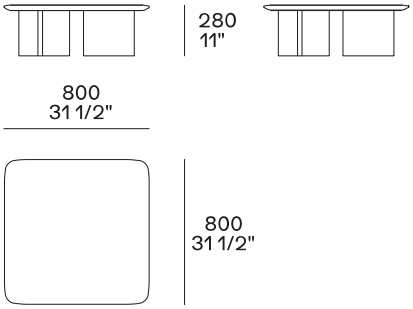

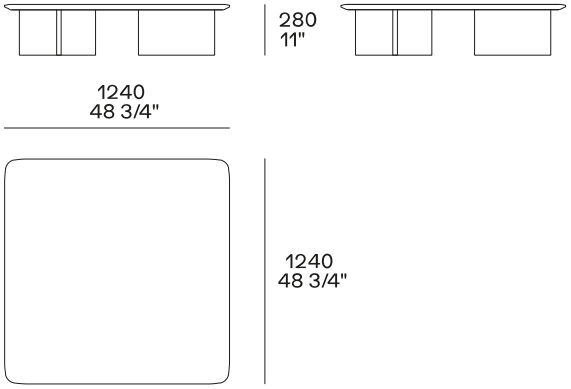

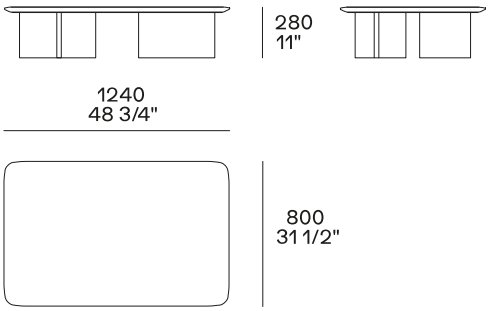

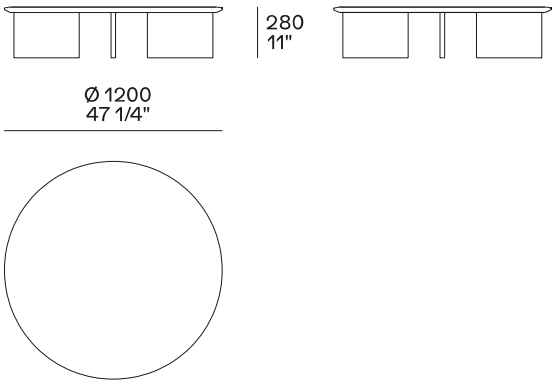

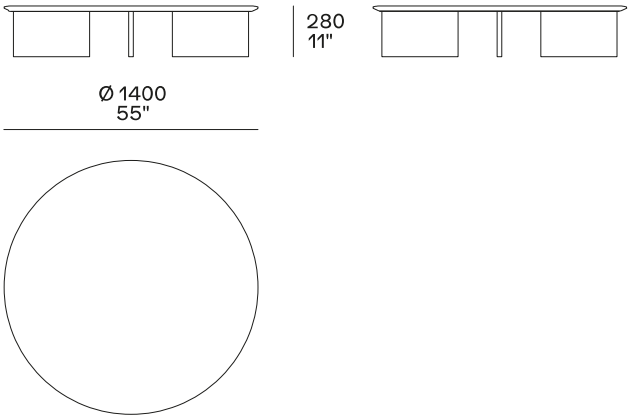

?????? 330 ??

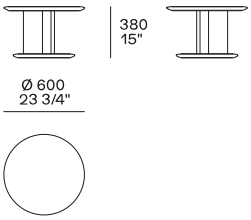
380
15"
Ø 600
23 3/4"

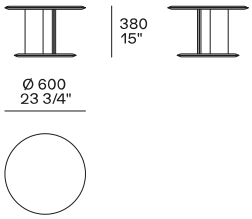
380
15"
Ø 600
23 3/4"

??????? ??????

?????? 500 ??

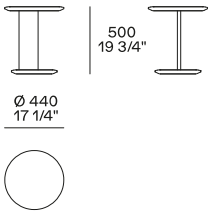
500
19 3/4"
Ø 440
17 1/4"

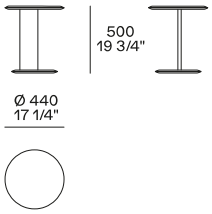
500
19 3/4"
Ø 440
17 1/4"

??????? ??????

?????????????? ??????

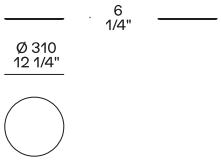
6
1/4"
Ø 310
12 1/4"