HENRY系列
Emmanuel Gallina, 2020

介绍

桌子

实木

中密度纤维镶贴板或大理石和玻璃

尺寸

Piano in legno

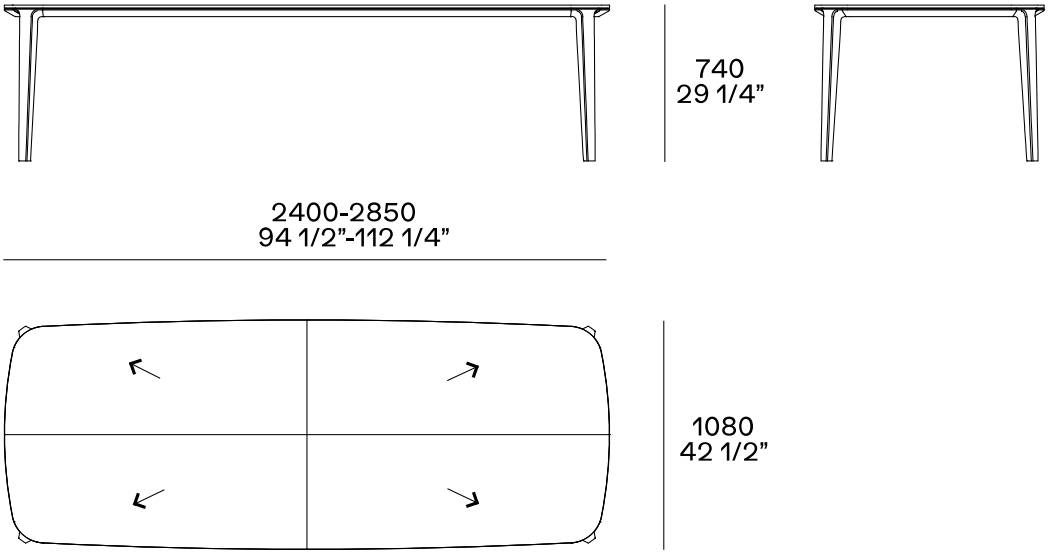

Piano tavolo a scomparsa in legno

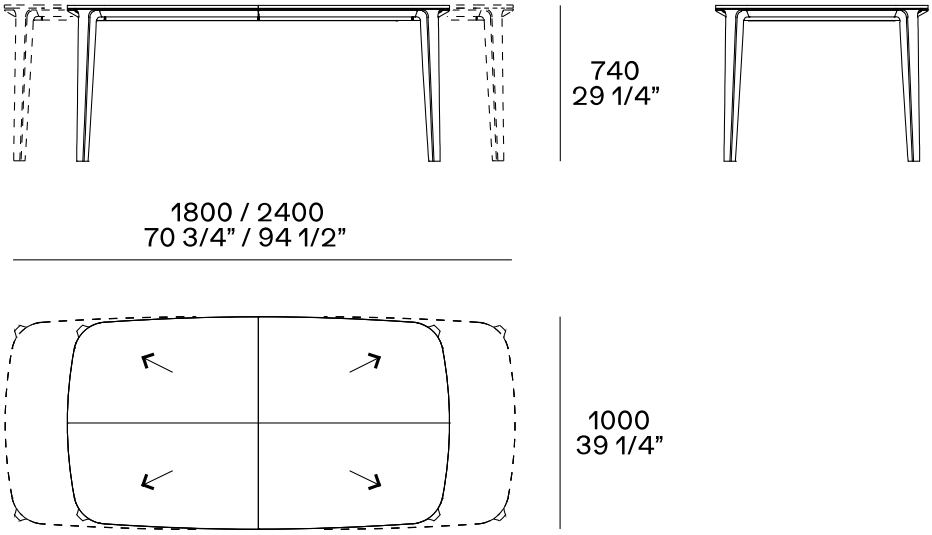
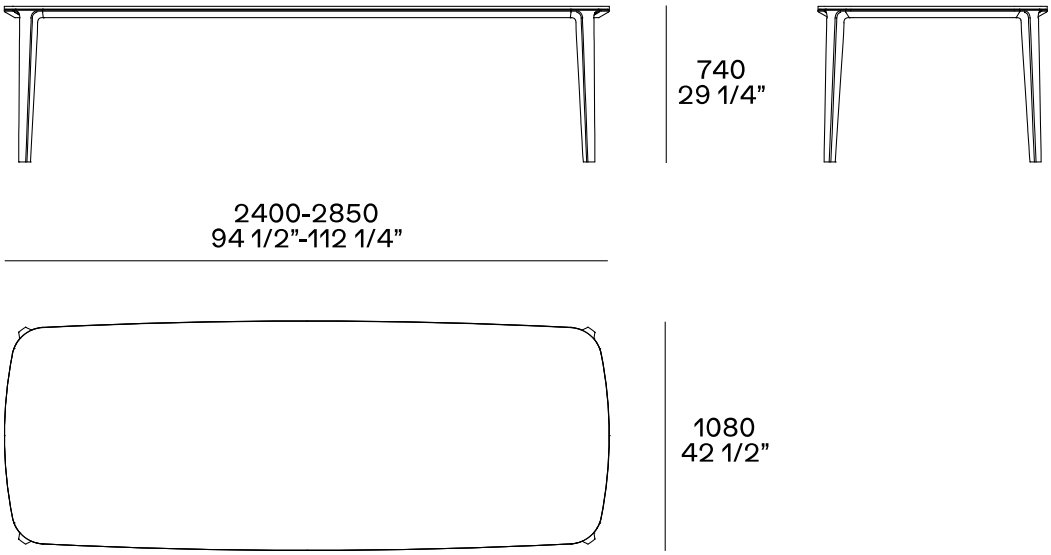
Piano in marmo o vetro