WESTSIDE系列
Jean-Marie Massaud, 2019

介绍

小茶桌

镶贴中密度纤维板

中密度纤维镶贴板或大理石

仅可将高475金属材质小茶桌放置在Westside沙发的一个模块或1300x800mm茶几旁边一起使用

尺寸

Structure item

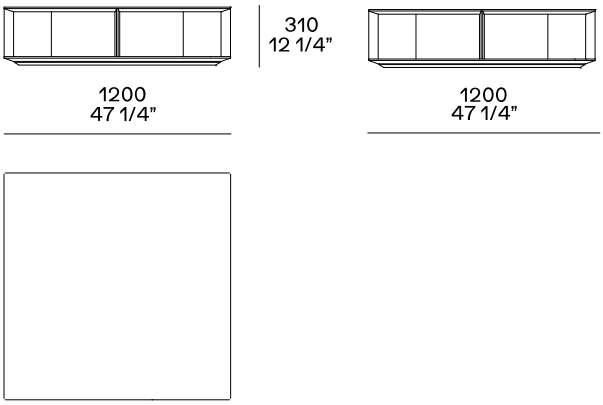

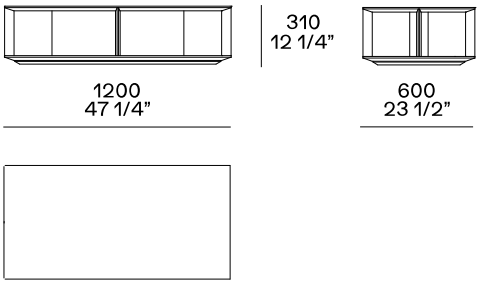

Cassetto opzionale

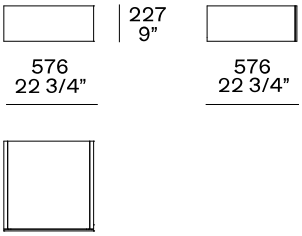

Struttura metallo

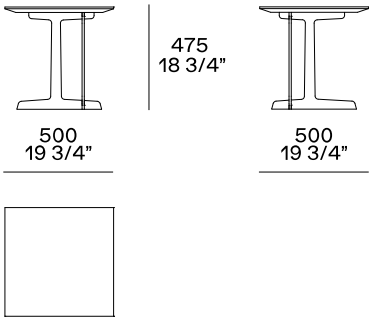

Disponibile solo per tavolino 1200x1200 con piano in olmo nero.

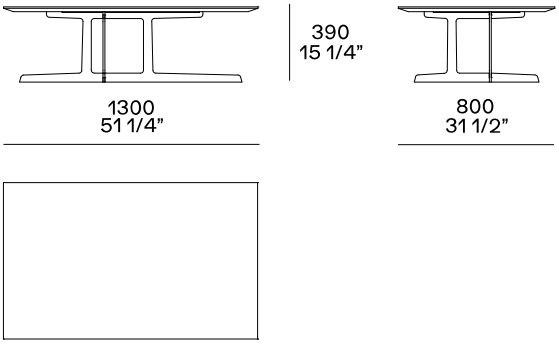

Per accostamento ad un modulo Westside necessario kit distanziale (per raggiungimento h tavolino 435).