MONDRIAN
Jean-Marie Massaud, 2020

Poliform

MONDRIAN
Jean-Marie Massaud, 2020

BESCHREIBUNG

Typologie	Tisch
Beine	Aluminiumguss lackiert
Platte	Paneel mit Wabenstruktur furniert

ABMESSUNGEN

Rettangolare

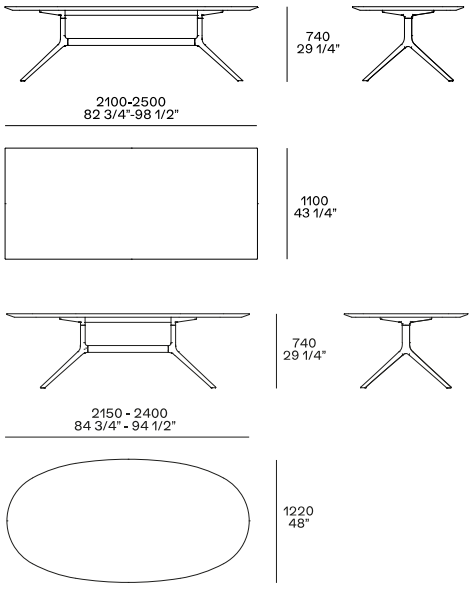

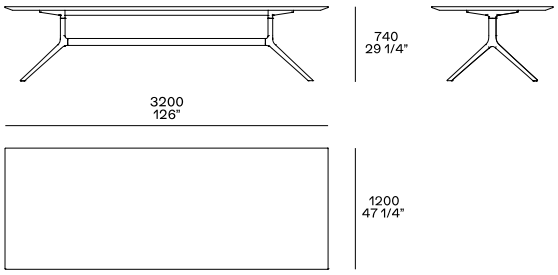

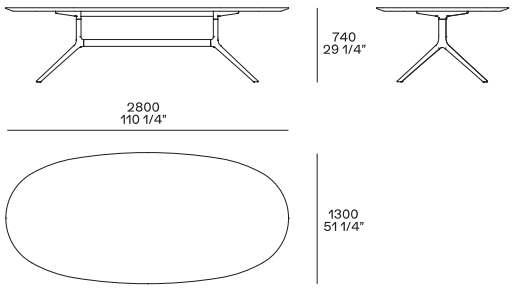
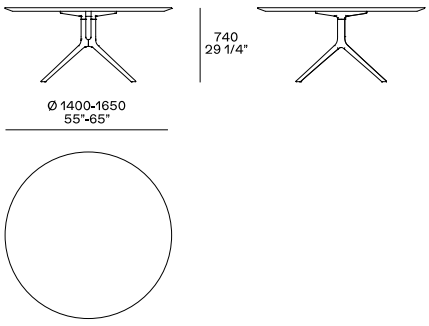
Tondo